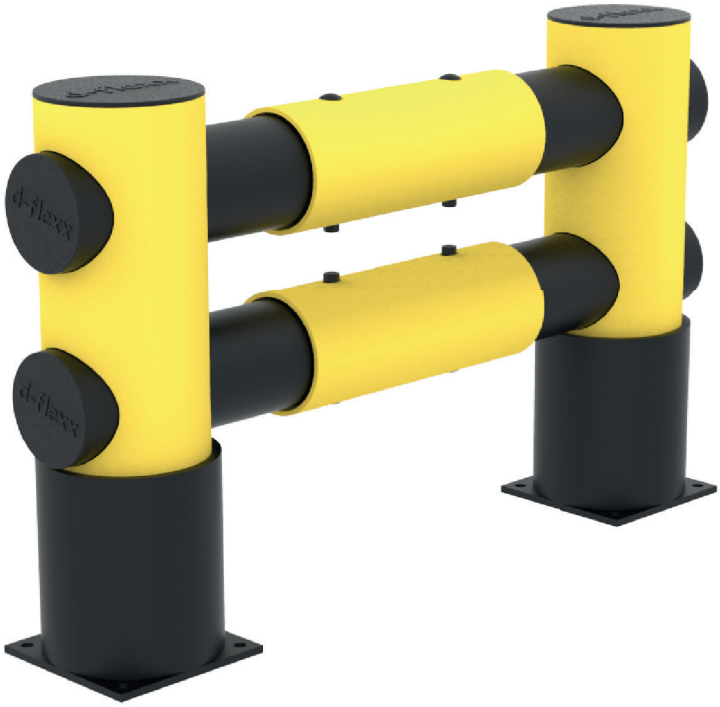

d-flexx

Golf DFRE2-2

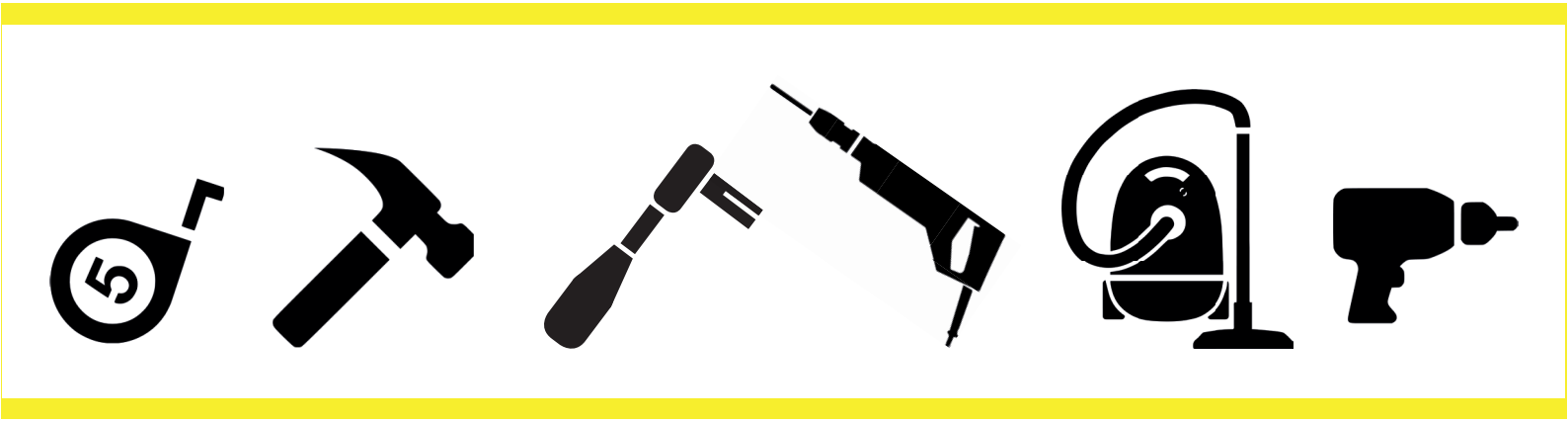

2 x DFRE2

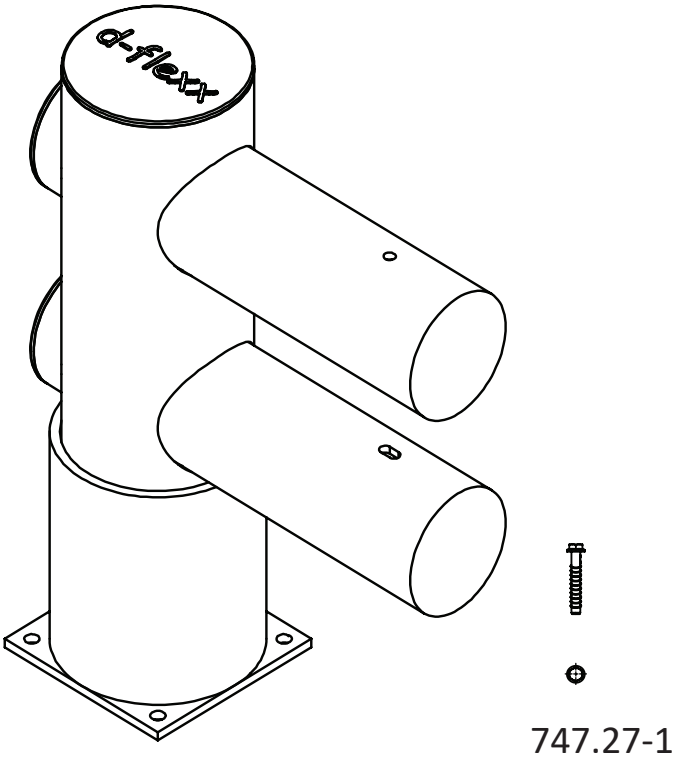

DFRE2-2

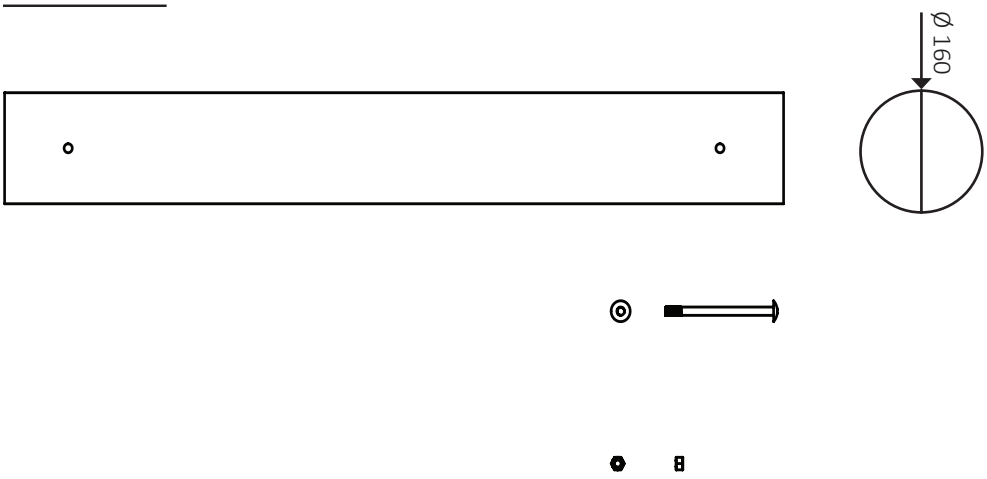

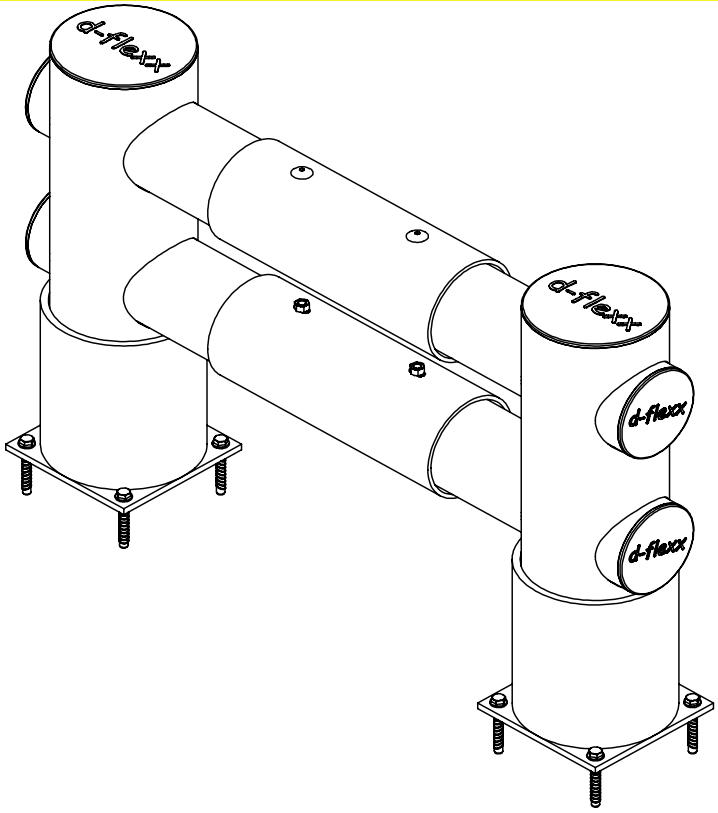
d-flexx
d-flexx
d-flexx
d-flexx

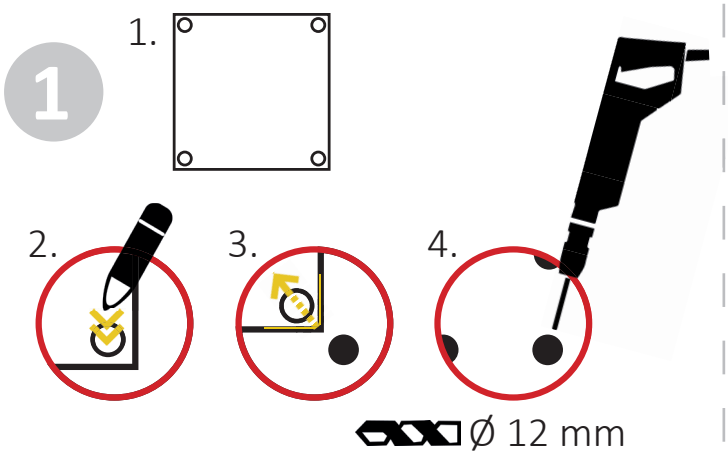
1
1.
2.
3.
4.
Ø 12 mm

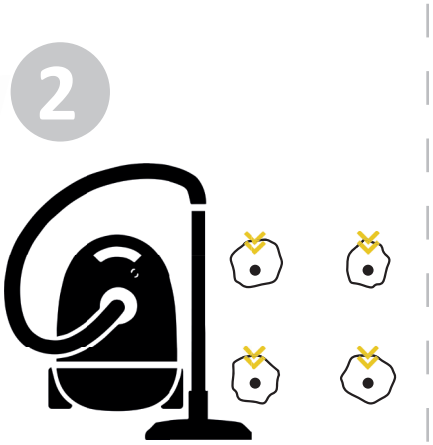
2

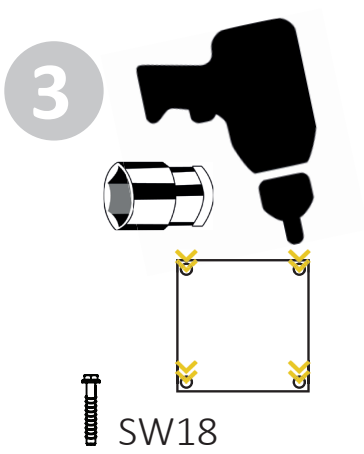
3
SW18

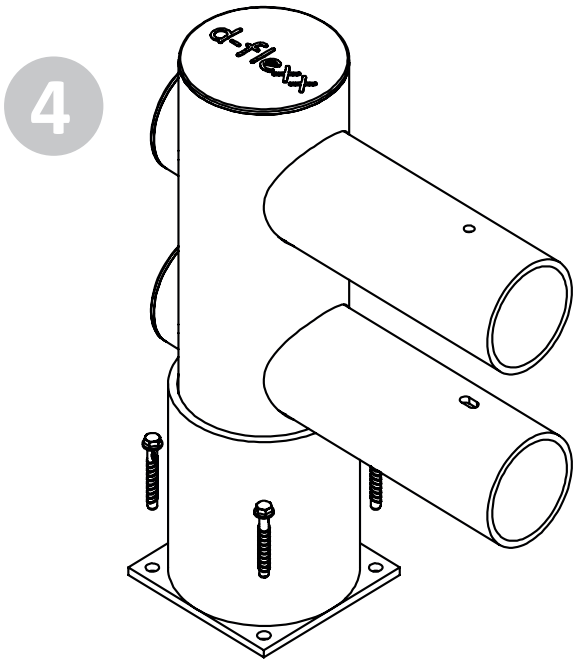
4
d-flexx

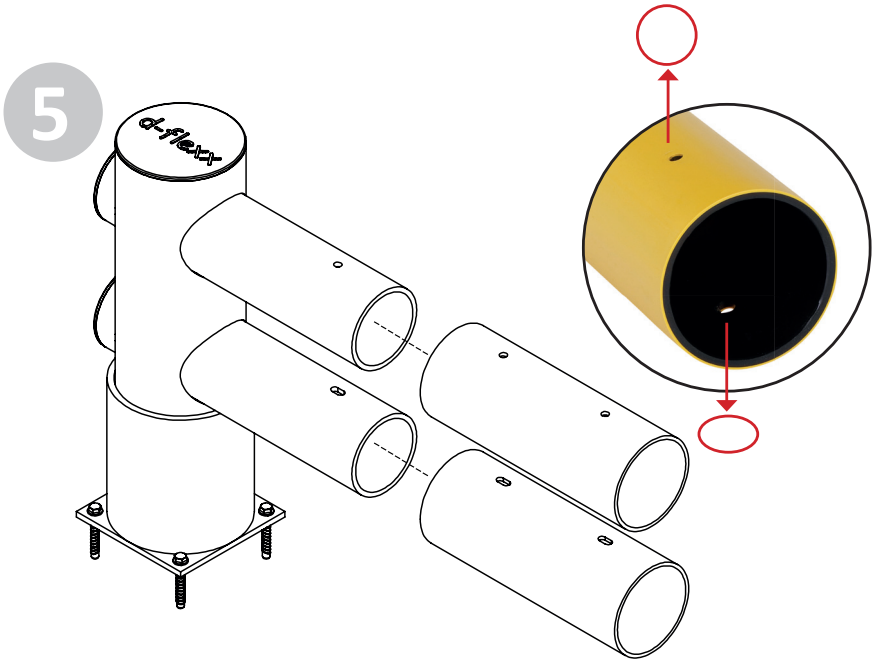
5
d-flexx

6

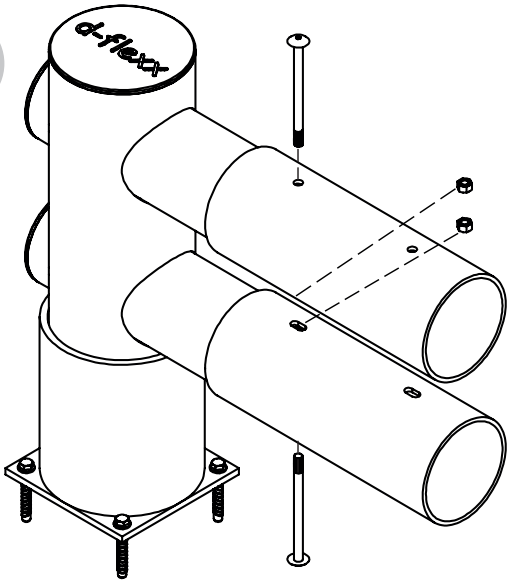
d-flexx

7

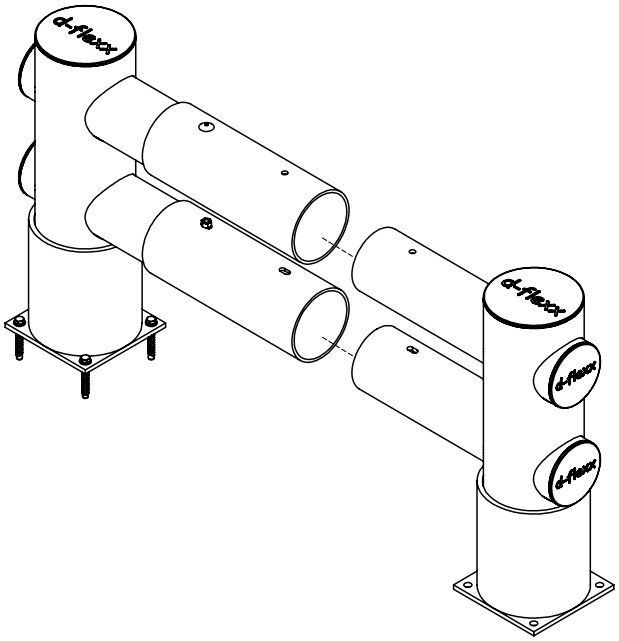
d-flexx
d-flexx
d-flexx
d-flexx

8

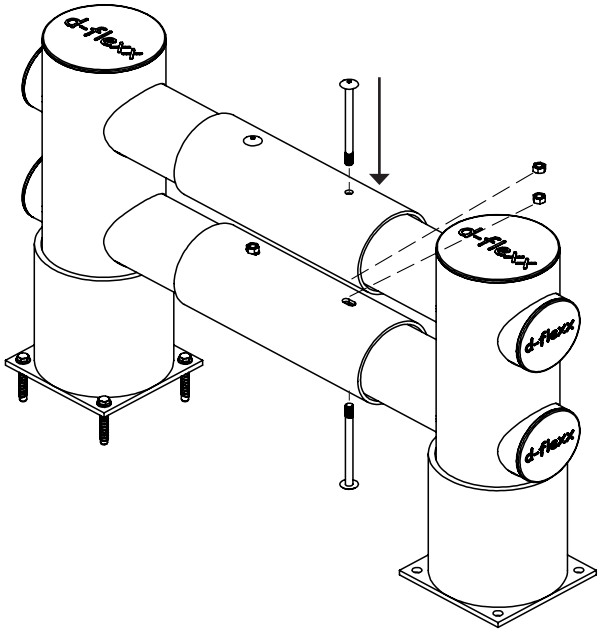
d-flexx
d-flexx
d-flexx
d-flexx

9

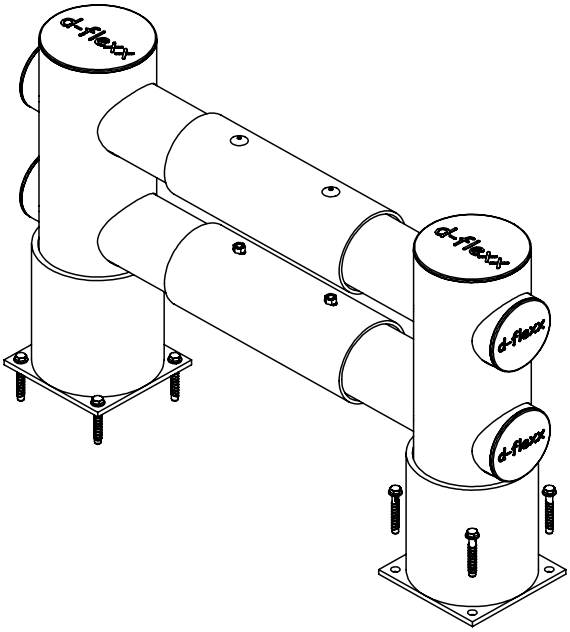
d-flexx
d-flexx
d-flexx
d-flexx

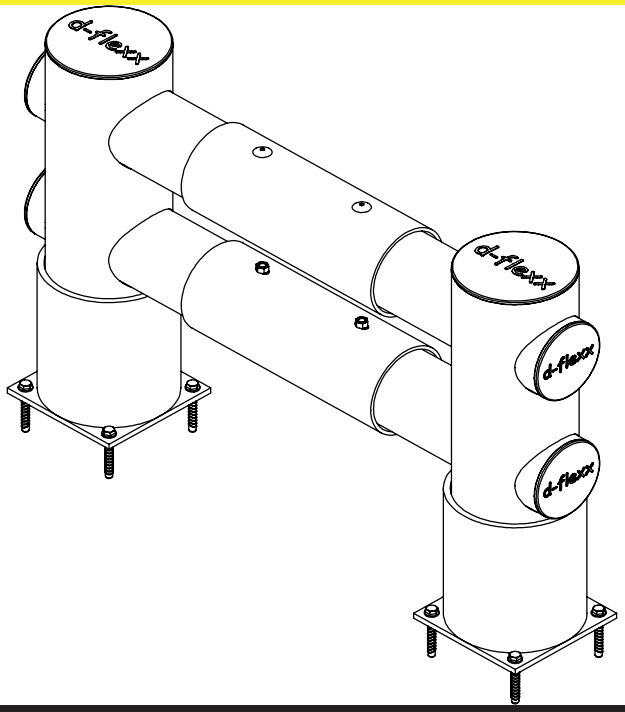
d-flexx
d-flexx
d-flexx
d-flexx